平成20年度　県南中学生ソフトテニス新人大会　男子　　No1

前年度優勝組　　春山･角田 組（川口市立榛松中学校）

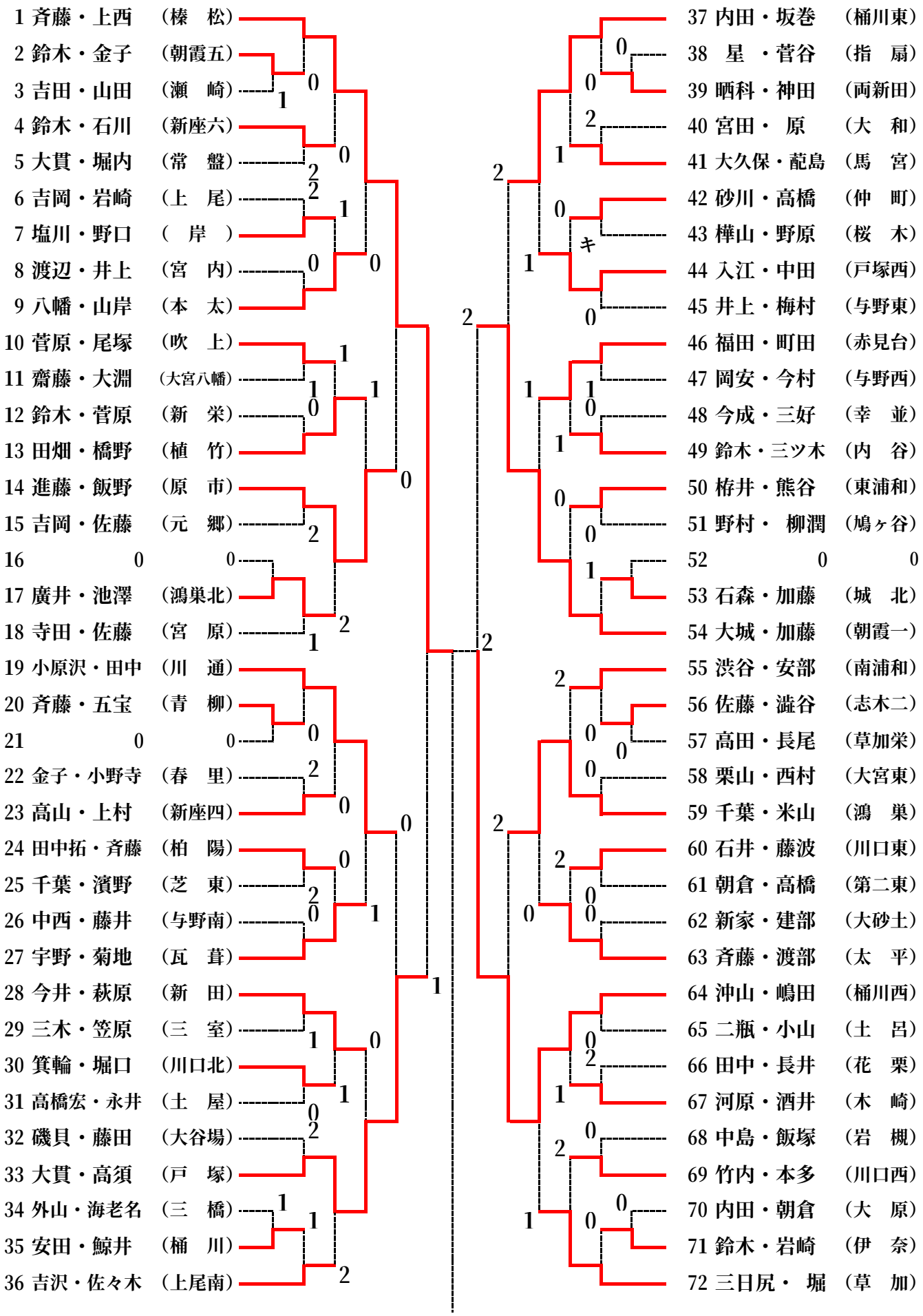

決勝　１．斉藤・上西（榛　松）　③　～　１　　２１６．吉田・高橋（桶川西）

平成２０年８月２３日（土）　　（於）県営大宮第二公園コート

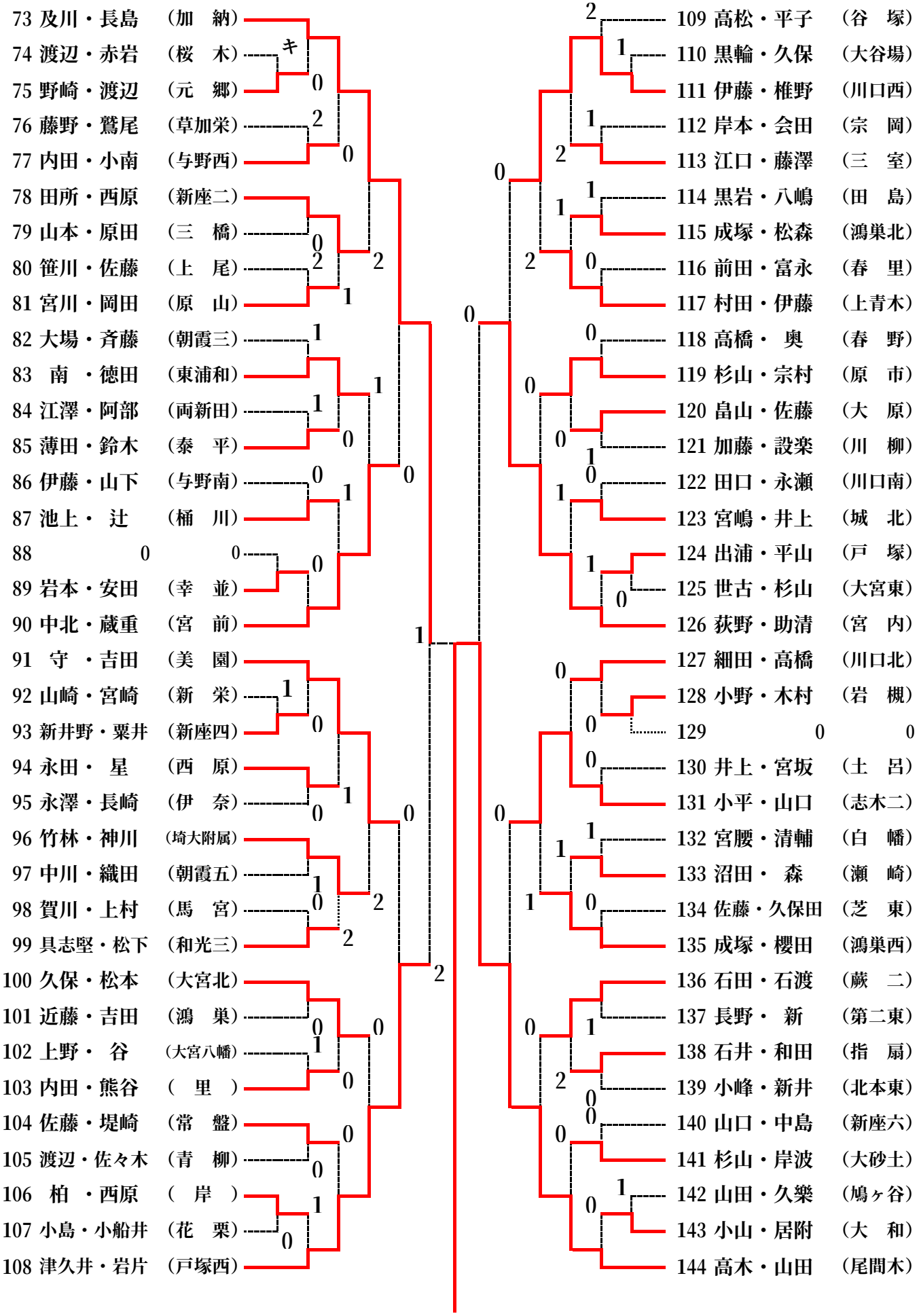

準決勝　１．斉藤・上西（榛　松）　③　～　１　　１４４．高木・山田（尾間木）

平成２０年度　県南中学生ソフトテニス新人大会　男子　　Ｎｏ２

145 茂垣・中村　（戸塚西）
146 小暮・麻生　（埼大附属）
147 加藤航・羽部　（北本東）
148 栗原・高橋　（草　加）
149 高野・三上　（植　竹）
150 森田・岩本　（新　栄）
151 畠山・村井　（南浦和）
152 三柳・内山　（尾間木）
153 大坂・野口　（大　和）
154 小正・羽根田　（城　北）
155 平出・野澤　（赤見台）
156 本間・小鴨　（原　山）
157 田中・野島　（朝霞五）
158 須永・薬袋　（桶川東）
159 仙波・和田　（内　谷）
160　0　0
161 浜崎・森下　（朝霞一）
162 鍋谷・渡邉　（　岸　）
163 高橋・米谷　（加　納）
164 小山・臼井　（西　原）
165 田澤・　欧　（川口南）
166 鈴木・柴原　（蕨　二）
167 高畠・勝田　（大宮北）
168 高橋・　粗　（伊　奈）
169 八木橋・菊田　（白　幡）
170 山口・安原　（宮　前）
171　西　・峰村　（新座四）
172 河本・越智　（大宮八幡）
173 木田・梶浦　（川口東）
174 小熊・小林　（吹　上）
175 森田・川村　（馬　宮）
176 遠山・谷仲　（谷　塚）
177 大木・清水　（宮　原）
178 菅谷・小林　（太　平）
179 岩神・佐古田　（新座二）
180 中野・坂本　（大宮東）

181 毛利・朝田　（原　市）
182 土屋・馬場　（田　島）
183 金子・礒下　（　里　）
184 須山・西井　（上青木）
185 小林・千葉　（木　崎）
186 重村・岩渕　（新座六）
187 金子・脇坂　（春　野）
188 山澤・高橋　（瓦　葺）
189 尾崎・大政　（三　室）
190 五十嵐・早津　（桶　川）
191 藤井・田島　（与野東）
192 星野・石川　（朝霞三）
193 福井・西川　（大砂土）
194 金子・白田　（鴻巣西）
195 平野・大久保　（土　屋）
196 浅子・飯塚　（美　園）
197 大川・大塚　（上尾南）
198 勝田・今井　（草加栄）
199 山崎・野本　（岩　槻）
200 濱嶋・大久保　（新　田）
201　0　0
202　林　・星野　（柏　陽）
203 鈴木・野村　（青　柳）
204　泉　・深見　（第二東）
205 須賀・早瀬　（川　柳）
206 棚澤・宮崎　（川　通）
207 角田・牛崎　（上　尾）
208 水井・高橋　（春　里）
209 岡村・大竹　（仲　町）
210 中野・一色　（川口北）
211 小田野・山田　（宗　岡）
212 片山・村山　（泰　平）
213 トルオン・安部　（榛　松）
214 中村・石田　（本　太）
215 須村・大粒来　（和光三）
216 吉田・高橋　（桶川西）

準決勝　２１６．吉田・高橋（桶川西）　③　～　０　　２８８．大塚・矢部（鴻　巣）

平成２０年８月２３日（土）　　（於）県営大宮第二公園コート

217 溝井・山口　（東浦和）
218 瀬川・山口　（鴻巣西）
219 箕輪・押山　（朝霞三）
220 江尻・榊原　（　里　）
221 田中・百瀬　（宮　前）
222 藤田・川口　（土　呂）
223 岩本・茨田　（新　田）
224 飯塚・児玉　（宮　原）
225 伊藤・森岡　（元　郷）
226 堀田・赤城　（与野西）
227 早川・池田　（桶川東）
228 池田・紺田　（美　園）
229 小高・古川　（赤見台）
230 下山・野村　（大谷場）
231 藤川・佐藤　（川口東）
232　0　0
233 浅野・宮堀　（植　竹）
234 稲葉・丸山　（花　栗）
235 長島・中田　（芝　東）
236 佐藤・大久保　（内　谷）
237 臼井・小林　（谷　塚）
238 河澄・聖代橋　（草　加）
239 中村・中村　（朝霞一）
240 戸塚・佐藤　（常　盤）
241 浅倉・金子　（仲　町）
242 矢作・岩城　（田　島）
243 野本・矢倉　（鴻巣北）
244 長澤・進藤　（榛　松）
245　堀　・大湊　（白　幡）
246 知久・黒須　（瓦　葺）
247　森　・文岩　（桜　木）
248 今井・遊佐　（宮　内）
249 横田・魚谷　（埼大附属）
250 土屋・小貝　（吹　上）
251 高橋諒・島尻　（土　屋）
252 三宅・奥篠　（志木二）

253 駒谷・佐藤　（戸　塚）
254 北村・山崎　（木　崎）
255 須藤・鈴木　（蕨　二）
256 吉見・永島　（加　納）
257 小島・瀧石　（川　通）
258 篠田・北川　（大　原）
259 松田・城尾　（上尾南）
260 小俣・小山内　（宗　岡）
261 吉川・篠原　（尾間木）
262 塩田・板垣　（両新田）
263 磯貝・佐川　（春　野）
264 関根・軽部　（太　平）
265 石川・臼井　（三　橋）
266 宇田川・平本　（鳩ヶ谷）
267 横田・福田　（本　太）
268 埴田・惣田　（桶川西）
269 山本・田村　（上青木）
270 毛塚・鈴木　（与野南）
271 萩原・加藤　（川口西）
272 橋本・飯村　（大宮北）
273　0　0
274 小林・稲名　（新座二）
275 中野・福田　（指　扇）
276 伊藤・山木　（西　原）
277 加藤颯・里見　（北本東）
278 青砥・大澤　（泰　平）
279　林　・大矢　（幸　並）
280 唐澤・飯塚　（瀬　崎）
281 中村・土山　（南浦和）
282 鳥海・郡山　（与野東）
283　東　・仲田　（和光三）
284 江尻・久保　（川口南）
285 小堺・佐藤　（原　山）
286 渡辺・田中天　（柏　陽）
287 高橋・小山　（川　柳）
288 大塚・矢部　（鴻　巣）